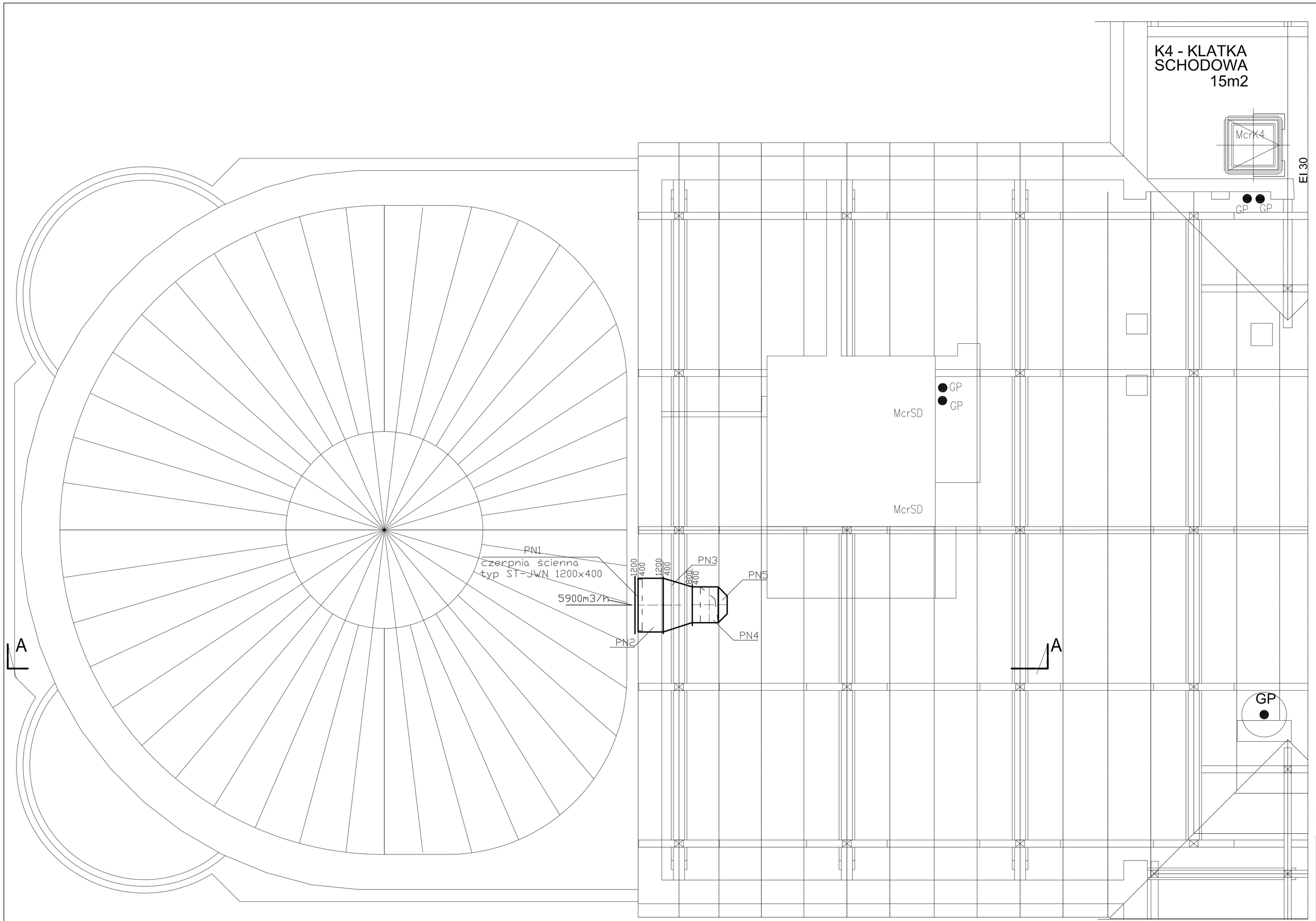

KLINIKA GINEKOLOGII I POŁOŻNICTWA
SZPITALA UNIWERSYTECKIEGO
KRAKÓW UL. KOPERNIKA 23

RZUT PODDASZA

KLATKA SCHODOWA K1

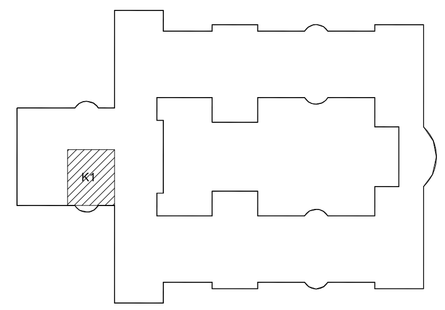

PRAWA AUTORSKIE ZASTRZEŻONE
WG USTAWY O PRAWIE AUTORSKIM I PRAWACH POKREWNYCH (Dz.U.nr 80 poz.904.z 2000r.)

ARCHIMED TERESA STRZYŻ 30-019 KRAKÓW, ul. Mazowiecka 21	OBIEKT	BUDYNEK KLINIKI GINEKOLOGII I POŁOŻNICTWA SZPITALA UNIWERSYTECKIEGO W KRAKOWIE 31-501 KRAKÓW,ul.KOPERNIKA 23		
	TEMAT	INSTALACJA WENTYLACJI ODDYMIAJĄCEJ DROGĘ EWAKUACYJNĄ-KLATKA SCHODOWA K1		SKALA 1:50
	TYTUŁ RYSUNKU	RZUT PODDASZA		NUMER RYS. 3
	FAZA	PW	NR ARCHIW.	DATA 03.2016

	IMIĘ I NAZWISKO	SPECJALNOŚĆ	NR UPR.	PODPIS
PROJEKTOWAŁ	inz.T.Potocki	instalacje sanitarne	upr.bud.359/76	
OPRACOWAŁ	inz.M.Dubiel	instalacje sanitarne		
SPRAWDZIŁ	mgr inz.B.Zasada	instalacje sanitarne	upr.UAN-95/90	